## Разрез 1-1

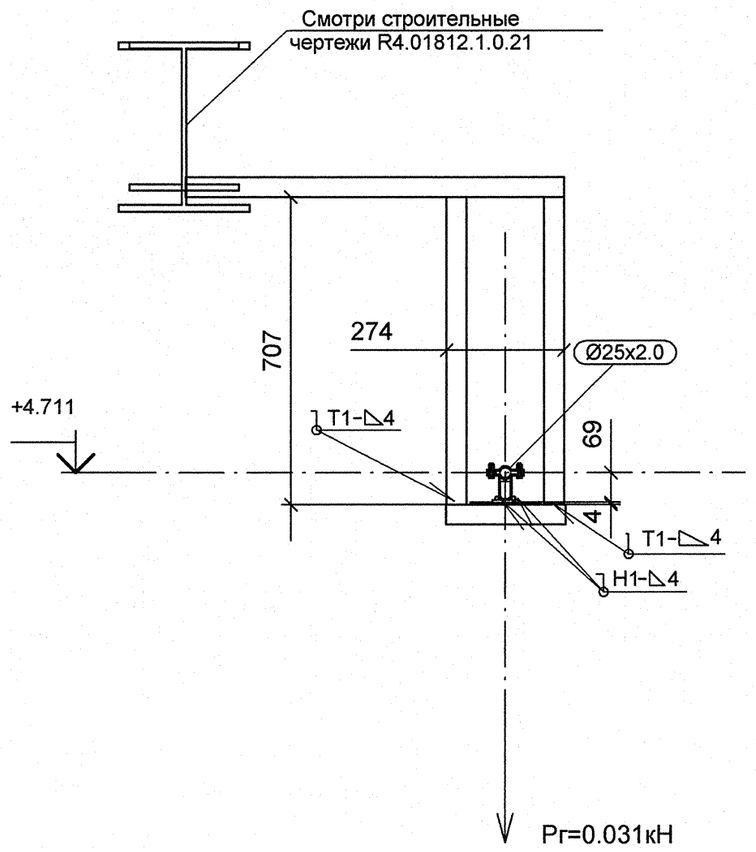


## Разрез 2-2

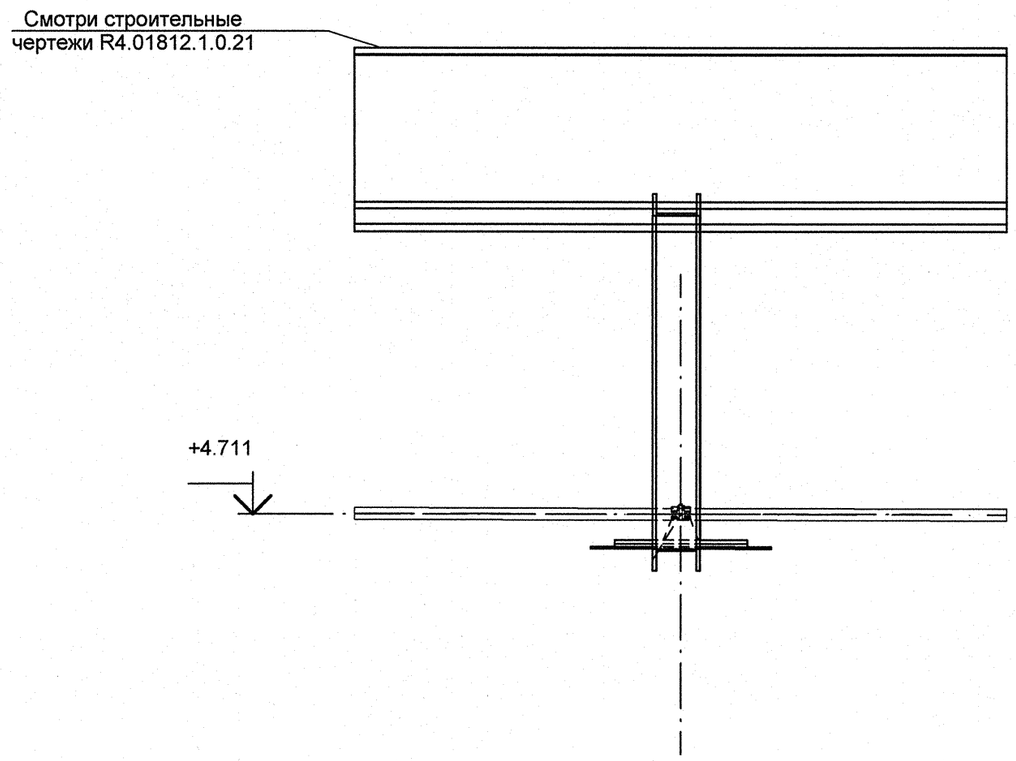


## Спецификация деталей

| Поз. | Обозначение | Наименование | Кол | Материал | Масса, кг | | Примечание |
|---|---|---|---|---|---|---|---|
| | | | | | ед. | общ. | |
| 1 | ГОСТ 19903-74 | ЛИСТ Б-ПН-4х380х160 | 1 | Ст3сп5 ГОСТ 14637-89 | 1.91 | 1.91 | |
| 2 | Л8-517.000-24 | ОПОРА 25 | 1 | СБОРНЫЙ | 1.50 | 1.50 | |
| 3 | ГОСТ 8240-97 | ШВЕЛЛЕР 10У, L = 324 мм, обрезать на монтаже до L = 274 мм | 1 | Ст3сп5 ГОСТ 535-2005 | 2.79 | 2.79 | См.п.5 |
| 4 | ГОСТ 8240-97 | ШВЕЛЛЕР 10У, L = 757 мм, обрезать на монтаже до L = 707 мм | 2 | Ст3сп5 ГОСТ 535-2005 | 6.50 | 13.00 | См.п.5 |
| 5 | ГОСТ 8240-97 | ШВЕЛЛЕР 10У, L = 916 мм, обрезать на монтаже до L = 866 мм | 1 | Ст3сп5 ГОСТ 535-2005 | 7.87 | 7.87 | См.п.5 |
| | | | | | | | |
| | ГОСТ 2246-70 | ПРОВОЛОКА | | СВ-08Г2С | - | - | |
| | ГОСТ 9467-75 | ЭЛЕКТРОДЫ | | УОНИИ 13/45 | - | - | |
| | | | | | Итого: | 27.07 | |

1 Привязку опоры смотри чертеж R4.SD51.3010.012.02.00.001 (R4.00280.1.0.12 л.4).
2 Сварку производить по ГОСТ 5264-80.
3 Отметка трубопровода подлежит уточнению в соответствии с уклоном трубопровода.
4 Рг - нагрузка при гидроиспытании.
5 Размер деталей поз. 3, 4 , 5 уточнить на монтаже.
6 Изготовить один комплект.

## План расположения опоры

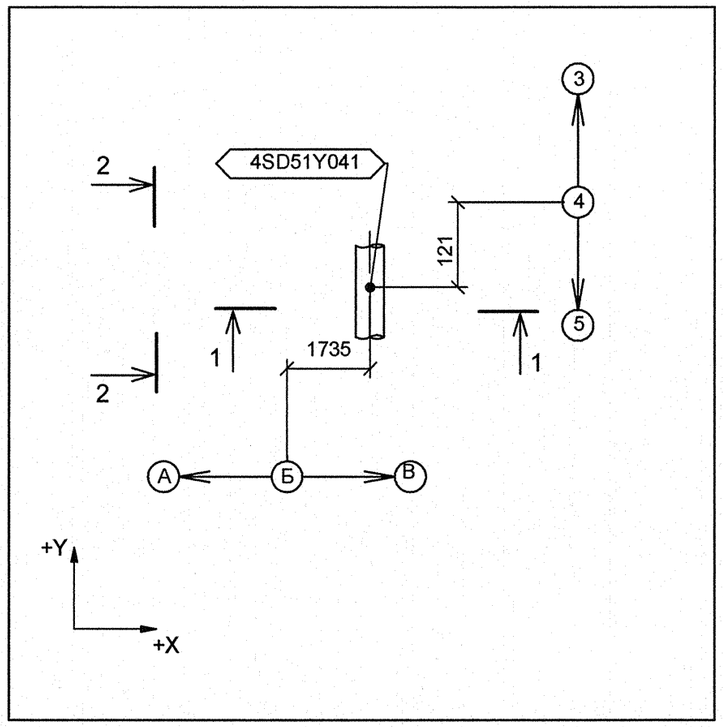


## Изометрический вид

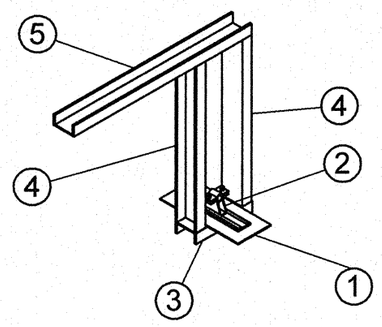


| Номер опоры | Рабочее состояние | | | | | | Холодное состояние | | | | | | Сейсмическое состояние | | | | | |
|---|---|---|---|---|---|---|---|---|---|---|---|---|---|---|---|---|---|---|
| | Усилия, кН | | | Перемещение, мм | | | Усилия, кН | | | Перемещение, мм | | | Усилия, кН | | | Перемещение, мм | | |
| | Px | Py | Pz | Dx | Dy | Dz | Px | Py | Pz | Dx | Dy | Dz | Px | Py | Pz | Dx | Dy | Dz |
| 4SD51Y041 | -0.005 | -0.011 | -0.032 | 0 | -1 | 0 | 0 | 0 | -0.024 | 0 | 0 | 0 | 0.007 | 0 | 0.003 | 0 | 0 | 0 |

АРХИВНЫЙ ЭКЗЕМПЛЯР

Инв.N подл. R4.00280.1.0.12
Лист 43

| Изм. | Кол.уч. | Лист | № док. | Подпись | Дата |
|---|---|---|---|---|---|
| Инж.Зк. | | Терентьева | | | 26.09 |
| Пров.инж.Зк. | | Огнева | | | 26.09 |
| Прове.вед.инж. | | Пантюшина | | | 26.09 |
| И.о.нач.гр. | | Филатов | | | 26.09 |
| Н.контр. | | Краснояров | | | 26.09 |

R4.SD51.3012.012.02.00.030

Ростовская АЭС. Блок 4

Главный корпус. Машинное отделение (ДО, ЭЭТУ). Трубопроводы отсоса паровоздушной смеси из конденсатора ТПН

| Стадия | Лист | Листов |
|---|---|---|
| Р | 1 | 1 |

Опора скользящая направляющая 4SD51Y041

ОАО "НИАЭП" 2012

Формат А2

ДОПОЛНИТЕЛЬНЫЕ ПОДПИСИ

ДОПОЛНИТЕЛЬНЫЕ ПОДПИСИ

Взам. инв. N

Подп. и дата

Инв. N подл. R4.00280.1.0.12